安裝前請先詳細閱讀說明書後再進行安裝操作

1. 請詳細核對每一個配件規格數量
2. 說明書為共用版請依照購買的層數、高度清點配件
3. 網片非反焊設計請勿反著安裝，夾片為上窄下寬設計，如裝反易造成網片脫落
5. 安裝過程中請參照文字與細節說明

【荷重】 單層靜態平均荷重200kg

【注意】 欣櫃派、吊衣桿組、輪組為選購商品
請依實際購買商品為主

基本配件

A.管塞*4	
B.調整腳*4	

各層數對應配件

二 層	D.網片*2、C.夾片*16
三 層	D.網片*3、C.夾片*24
四 層	D.網片*4、C.夾片*32
五 層	D.網片*5、C.夾片*40
六 層	D.網片*6、C.夾片*48

各高度鐵管對應配件

45cm	F.45cm下鎖管*4
60cm	F.60cm下鎖管*4
90cm	F.90cm下鎖管*4
120cm	F.60cm下鎖管*4、G.60cm上鎖管*4 E.螺牙*4
150cm	F.90cm下鎖管*4、G.60cm上鎖管*4 E.螺牙*4
180cm	F.90cm下鎖管*4、G.90cm上鎖管*4 E.螺牙*4
210cm	F.90cm下鎖管*4、G.60cm上鎖管*8 E.螺牙*8
240cm	F.90cm下鎖管*4、G.60cm上鎖管*4 G.90cm上鎖管*4、E.螺牙*8

整體安裝操作說明

步驟一：

先找出F.下管鎖上調整腳接著再G.上管任一端塞入管塞。高度只有45/60/90其中一種的請直接將A.管塞塞入頂端即可。

※F.下管尾端管節較長且含有孔洞可直接轉入調整腳或加購的輪組，G.上管兩端內側皆有螺紋之後如果有要加高可延伸使用。

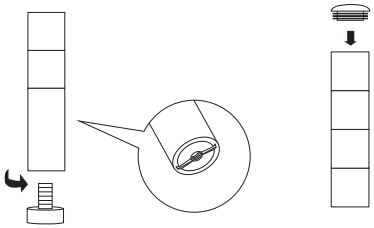

夾片細部操作說明

1. 夾片兩片為一組箭頭TOP向上。

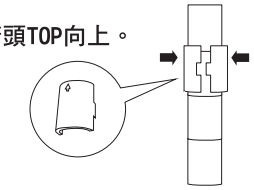

2. 在預設高度刻線上方放入夾片向下輕推至喀嚓一聲，在上下輕推確認無滑動即可。

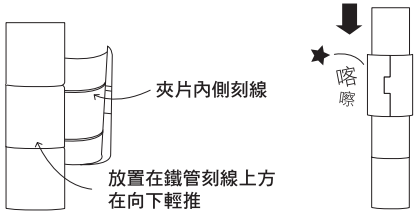

如有任何疑問請諮詢客服

商品有瑕疵或商品規格、配件有誤請勿安裝操作
聯絡客服協助處理，商品一經組裝即表示商品規格、配件無誤，恕不接受退換貨！

步驟二：

在F.下管等高處放上C.夾片(雙刻痕)後放入D.網片推緊，固定完四支下管後再翻轉用雙手向下輕壓至緊。

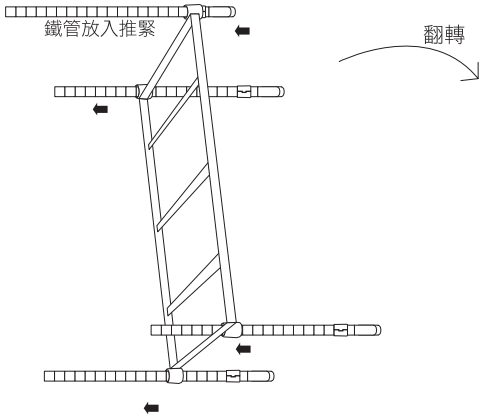

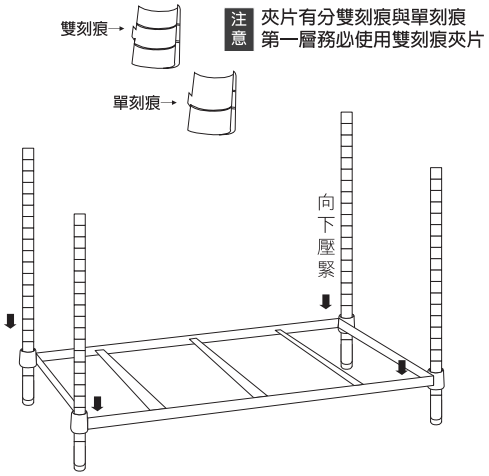

※注意※夾片高度要一樣才不會搖晃

步驟三：

放入第一個欣櫃派後重複步驟二依序放上夾片(單刻痕)與網片向下壓緊，接著轉入E.螺牙連接G.上鎖管再放入第二個欣櫃派。

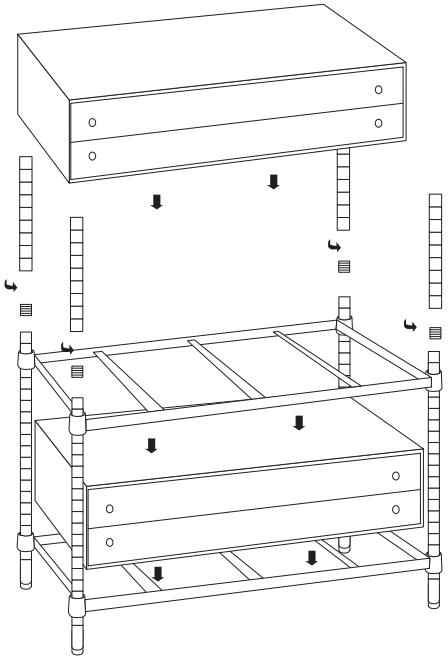

※網片間距可以個人需求自行調整，物品擺放時請平均置放請勿單點放置，導致網片受力不均而損壞變形。

步驟四：

重複步驟二裝上夾片(單刻痕)、網片與木板即完成。

※組裝完成後請依據地面水平適當調整底部調整腳

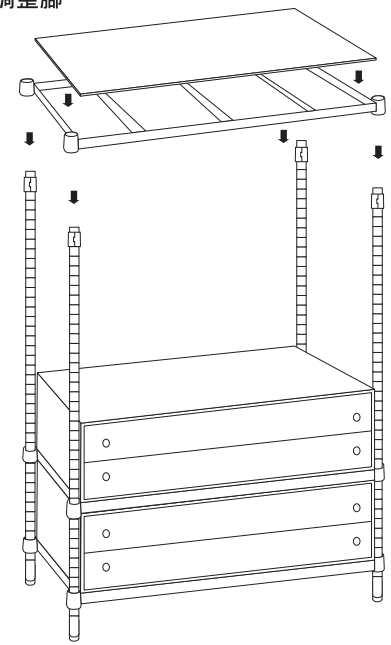

dayneeds 日需百備有限公司